U-9951

Utility door keyed hasp

Keyed cerrojo puerta de utilidad

Boulon serrure pour porte utilitaire

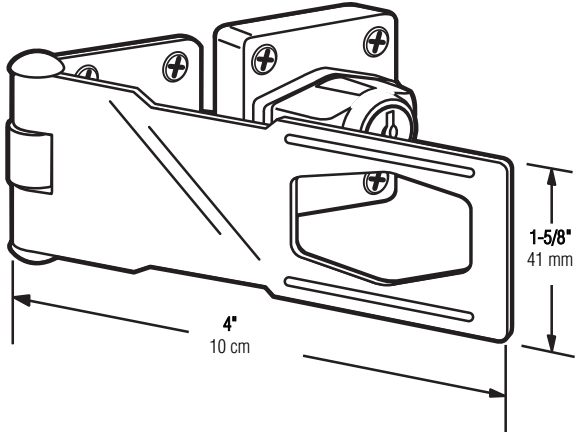

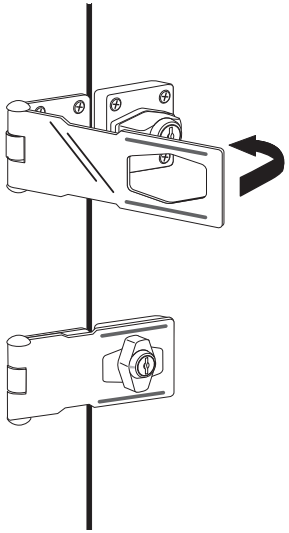

TO INSTALL: Locate closed hasp in desired position and trace around mounting hinge with pencil. Open hinged portion of hasp and mount with four screws. Place locking mechanism in exact position by closing hinged portion over locking mechanism, then trace around locking mechanism mount. Mount locking mechanism with four screws.

PARA INSTALAR: Coloque el pestillo cerrado en la posición deseada y marque alrededor de la bisagra de montaje, utilizando un lápiz. Abra la parte libre de la bisagra del pestillo y fíjela, utilizando cuatro tornillos. Coloque el mecanismo para bloquear en la posición exacta, cerrando la parte libre de la bisagra del pestillo, sobre el mecanismo para bloquear. Después, marque alrededor del armazón del mecanismo. Fije el mecanismo en su lugar, utilizando cuatro tornillos.

POUR INSTALLER: Placez le loquet fermé dans la position désirée et tracez tout autour de la p-enture de montage, à l'aide d'un crayon. Ouvrez la portion libre de la penture du loquet et fixez-la, à l'aide de quatre vis. Installez le mécanisme de blocage en position exacte, en fermant la portion libre de la penture du loquet, par-dessus le mécanisme de blocage. Fixez le mécanisme, à l'aide de quatre vis.

NOTE: Installation drawings are typical for this style of replacement part. They may not show a part identical to the one you are installing.

NOTA: Los dibujos para la instalación son genéricos para repuestos de este tipo; por lo que podrían no mostrar una pieza idéntica a la que usted esté instalando.

REMARQUE : Les dessins d'installation sont typiques pour ce style de pièce de rechange. Ils pourraient ne pas illustrer une pièce identique à celle que vous installez.

© 2010 Prime-Line Products

PRIME-LINE®
26950 San Bernardino Ave., Redlands, CA 92374